神奈川県高校総体（バドミントン）

平成３０年５月２０日　とどろきアリーナ
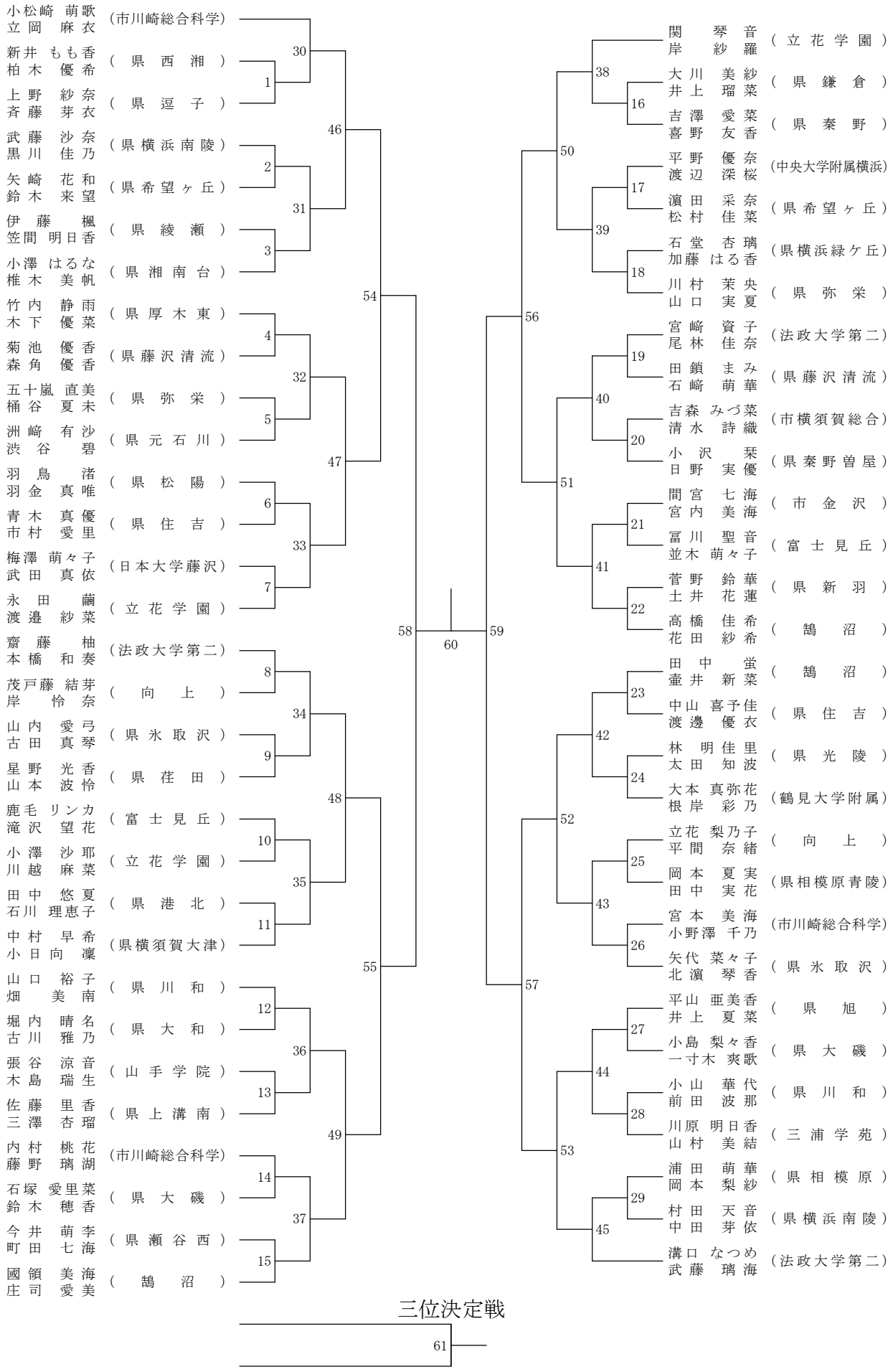
女子ダブルス