神奈川県高校総体

令和３年５月１６日　県立相模原弥栄高校
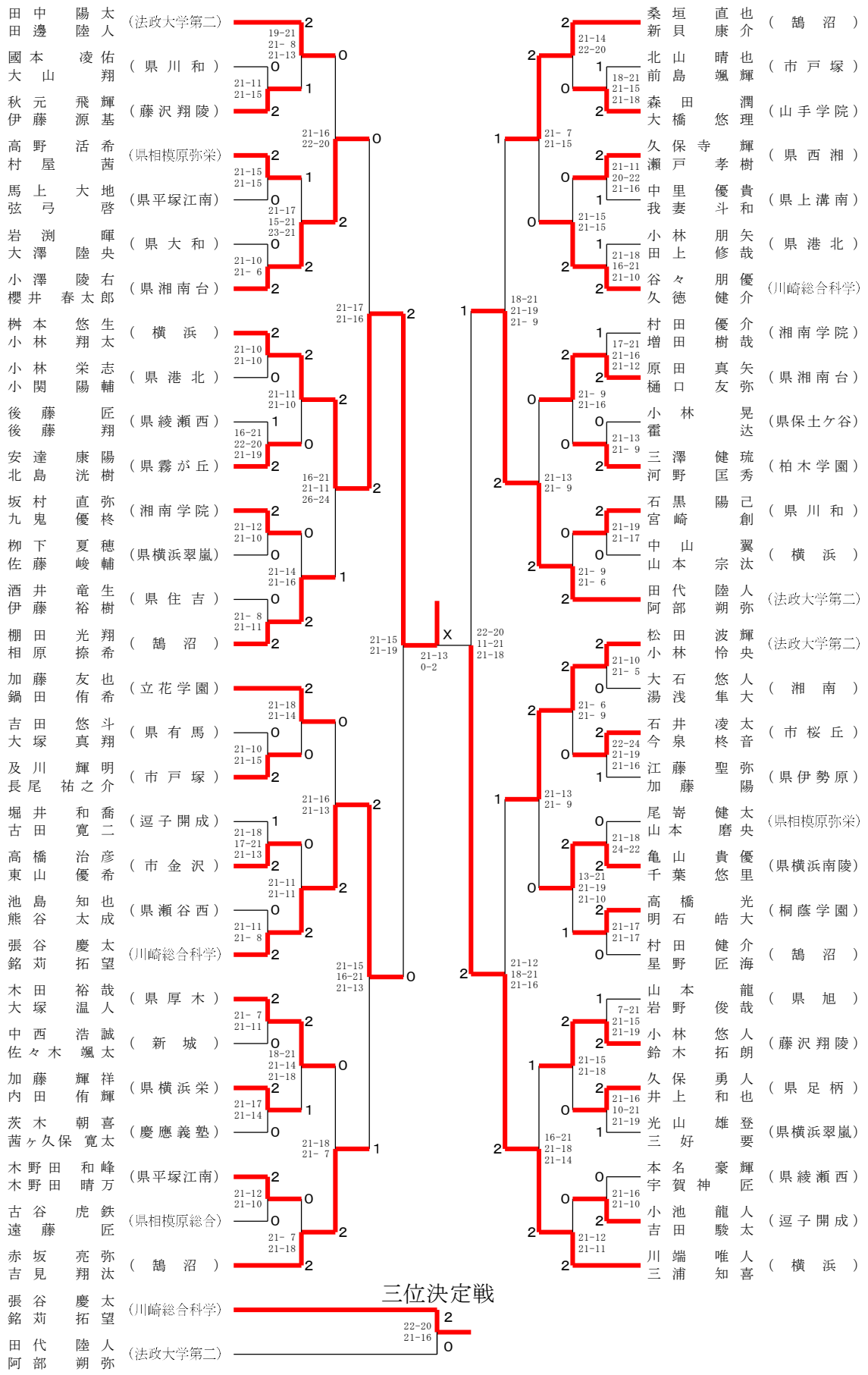
男子ダブルス