県高校総体　学校対抗戦(best８以上)

令和３年６月２０日　川崎市立総合科学高校

男子学校対抗戦

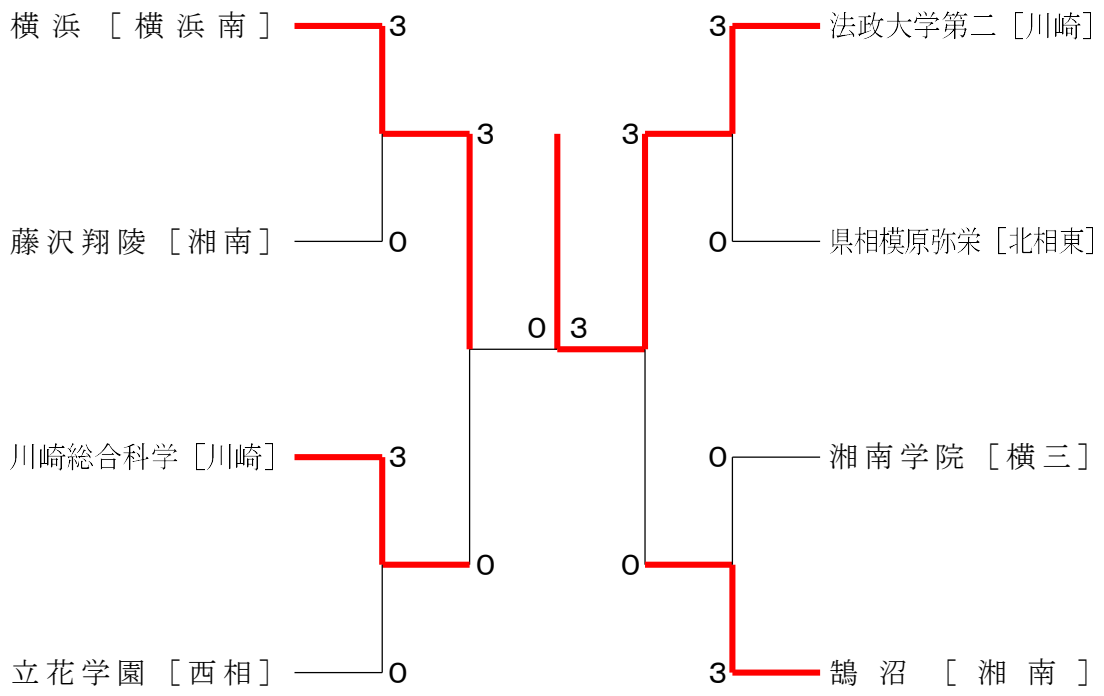
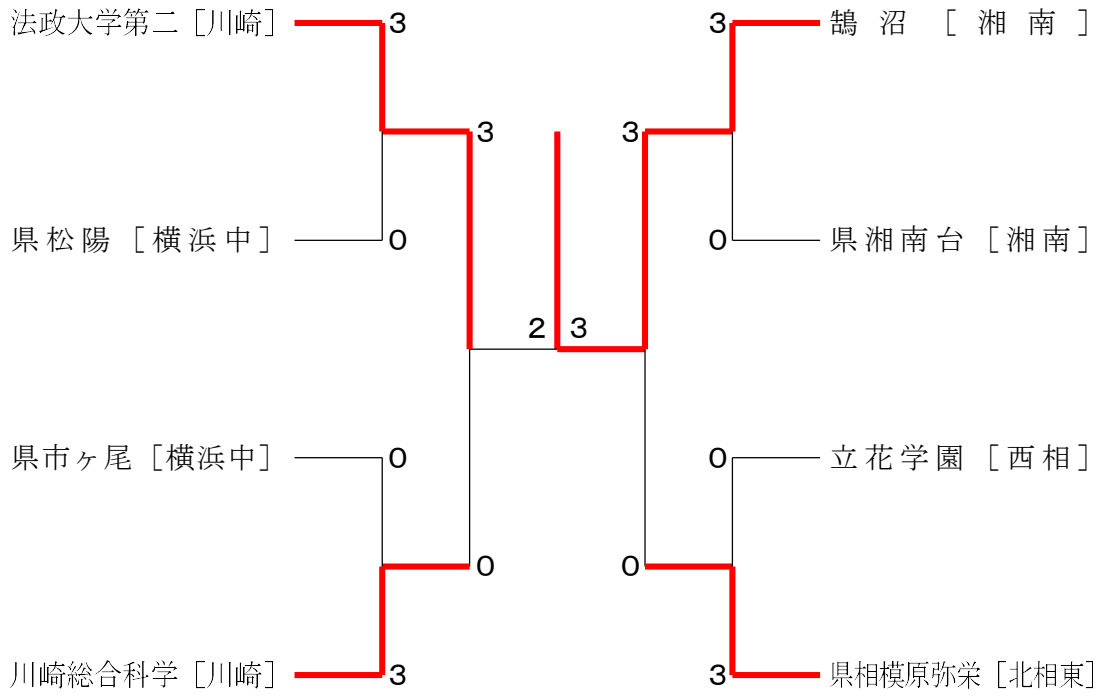
女子学校対抗戦