神奈川県定時制通信制学校対抗　　2021年11月27日　市立川崎高校
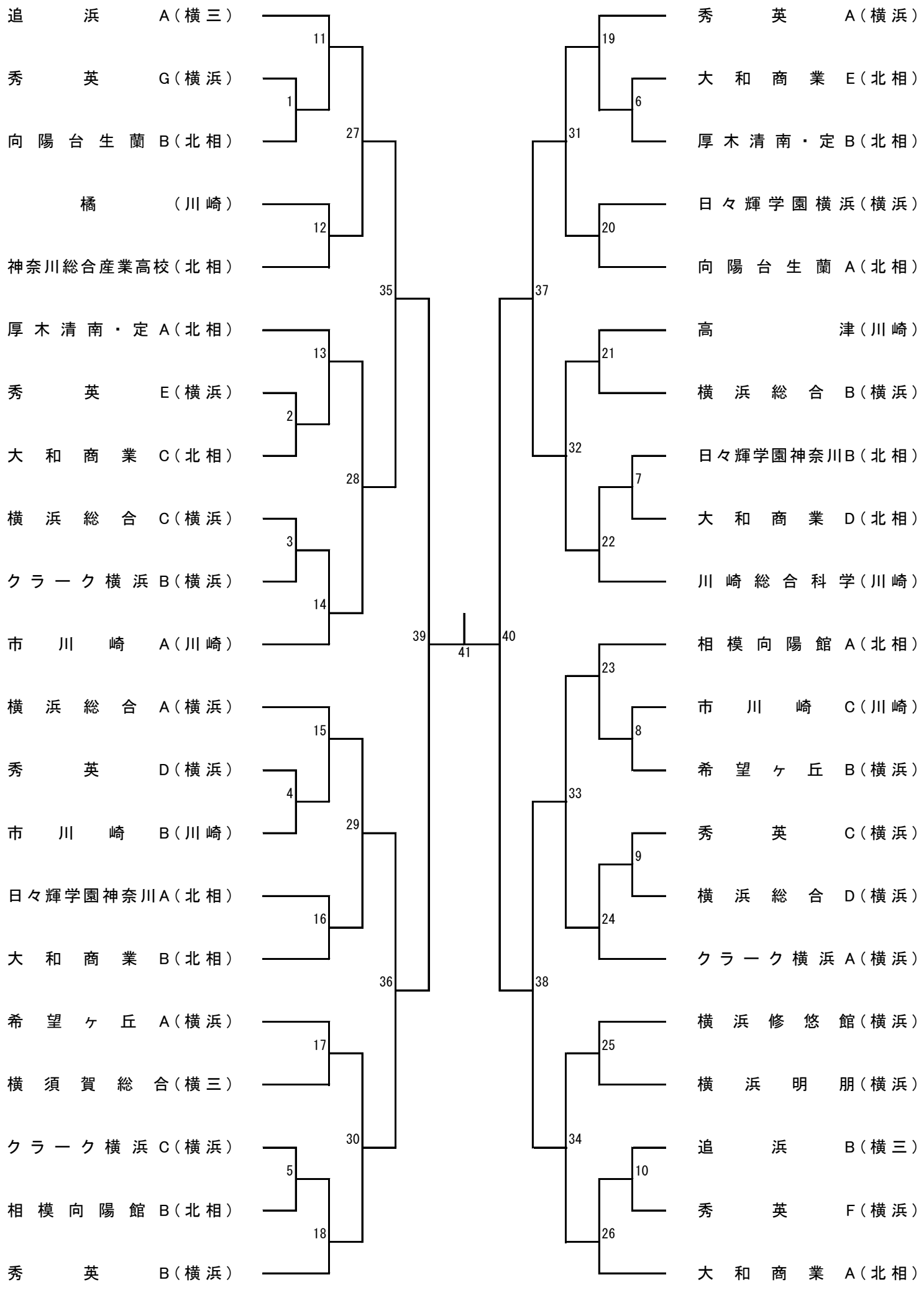
男子学校対抗