県高校総体（男子ダブルス）

令和６年５月１８・１９日　浅野高校・カルッツかわさき
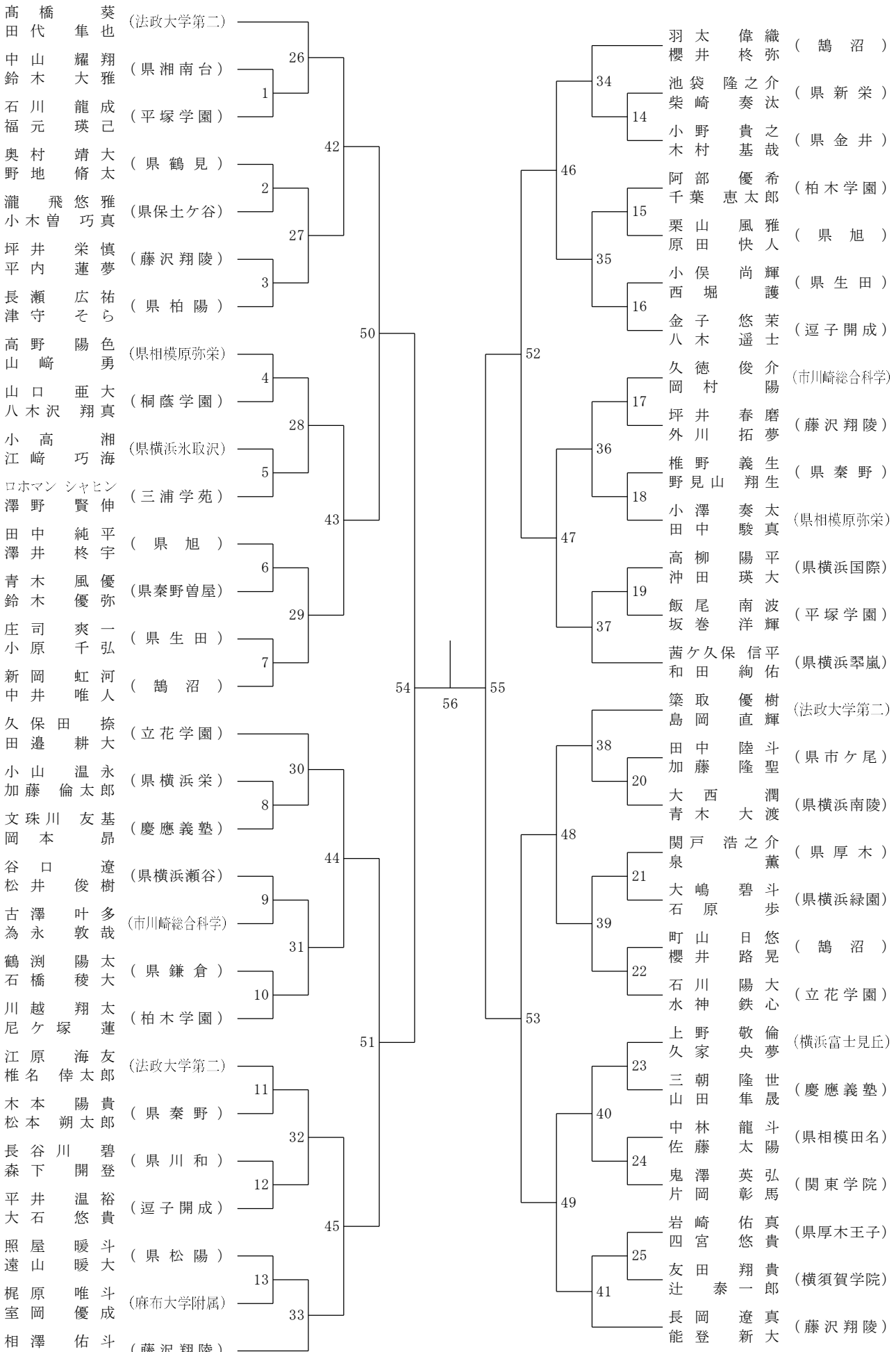
男子ダブルス